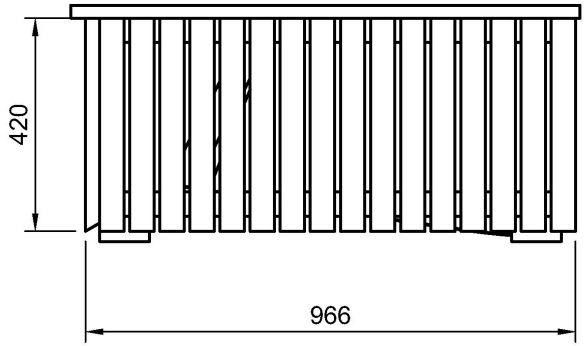

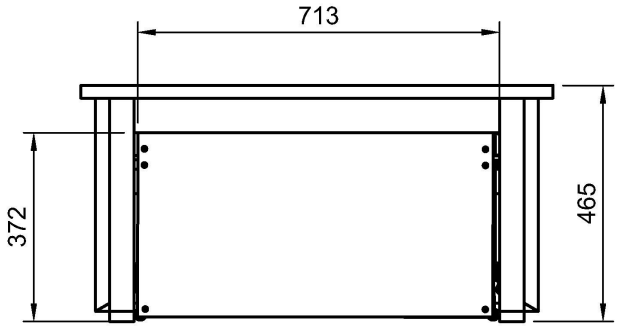

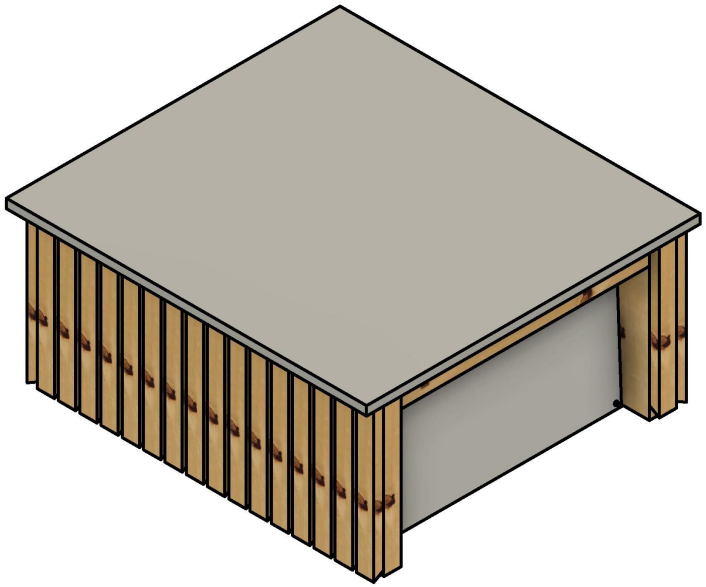



© All rights reserved

Hus Hage Hobby *Hus, Hage og Hobby – Teknisk moro!* hushagehobby.no				Created by Tom Erik Forshaug	
				Created date 08.06.2019	
Project Robomow garasje med flatt tak					
Drawing Oversikt					
Scale 1:10	Units mm	Rev. 1	Date of issue 09.06.2018	Sheet 1/11	

Parts List				
Item	Qty	Part Number	Description	Material
1	1	Tak		Granit
2	1	Kledning		Furu/Gran
3	1	Reisverk		
4	1	Port		
5	1	Lukkemekanisme		

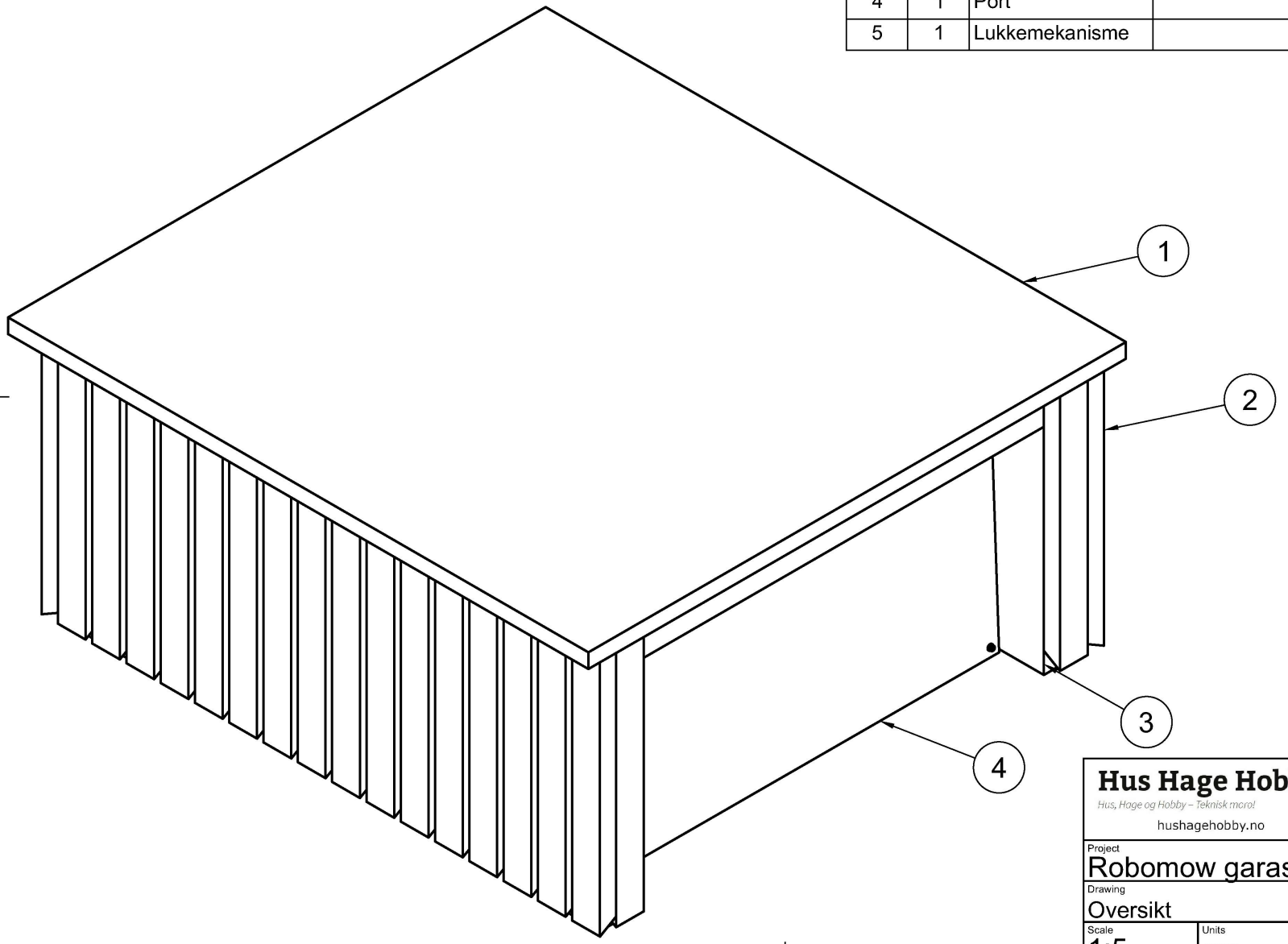

© All rights reserved

Hus Hage Hobby
Hus, Hage og Hobby – Teknisk moro!
hushagehobby.no

Created by: Tom Erik Forshaug
Created date: 08.06.2019

Project: Robomow garasje med flatt tak
Drawing: Oversikt

Scale	Units	Rev.	Date of issue	Sheet
1:5	mm	1	09.06.2018	2/11

Parts List				
Item	Qty	Part Number	Description	Material
1	1	Tak		Granit

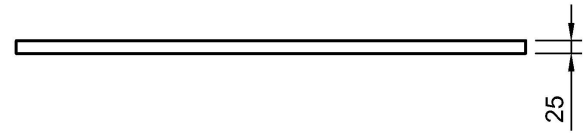

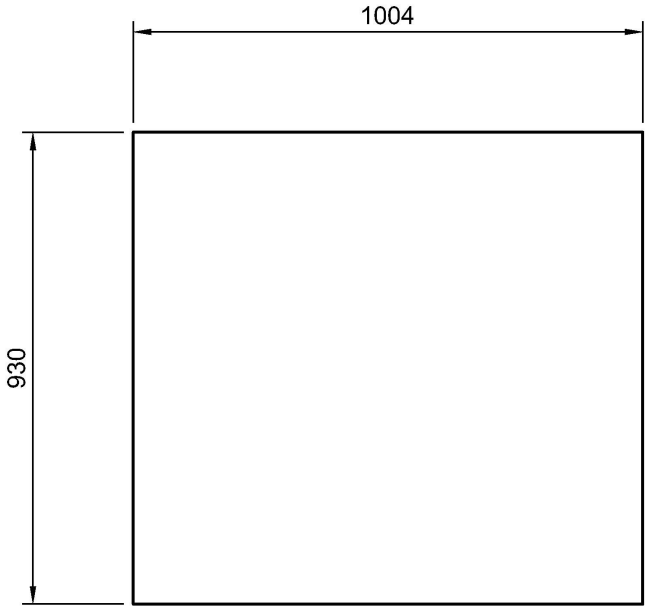

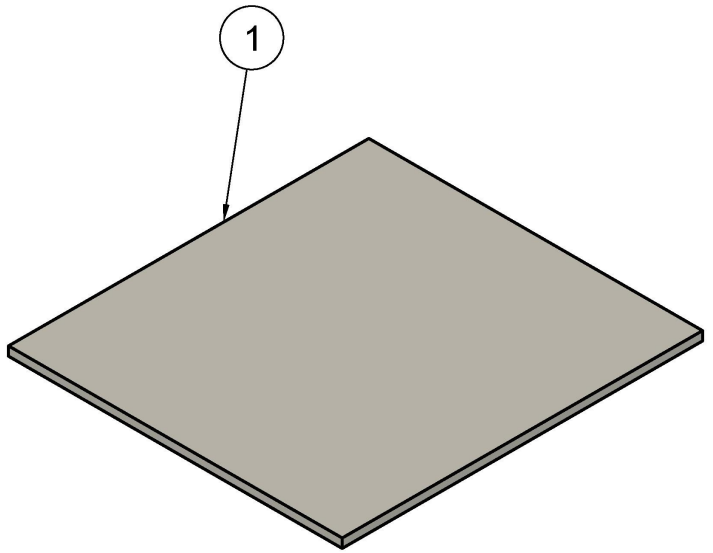

© All rights reserved

Hus Hage Hobby
Hus, Hage og Hobby – Teknisk moro!
hushagehobby.no

Created by: Tom Erik Forshaug
Created date: 08.06.2019

Project: Robomow garasje med flatt tak
Drawing: Tak

Scale	Units	Rev.	Date of issue	Sheet
1:10	mm	1	09.06.2018	3/11

Parts List				
Item	Qty	Part Number	Description	Material
1	49	28x48x420	Lekt 28x48	Furu/Gran

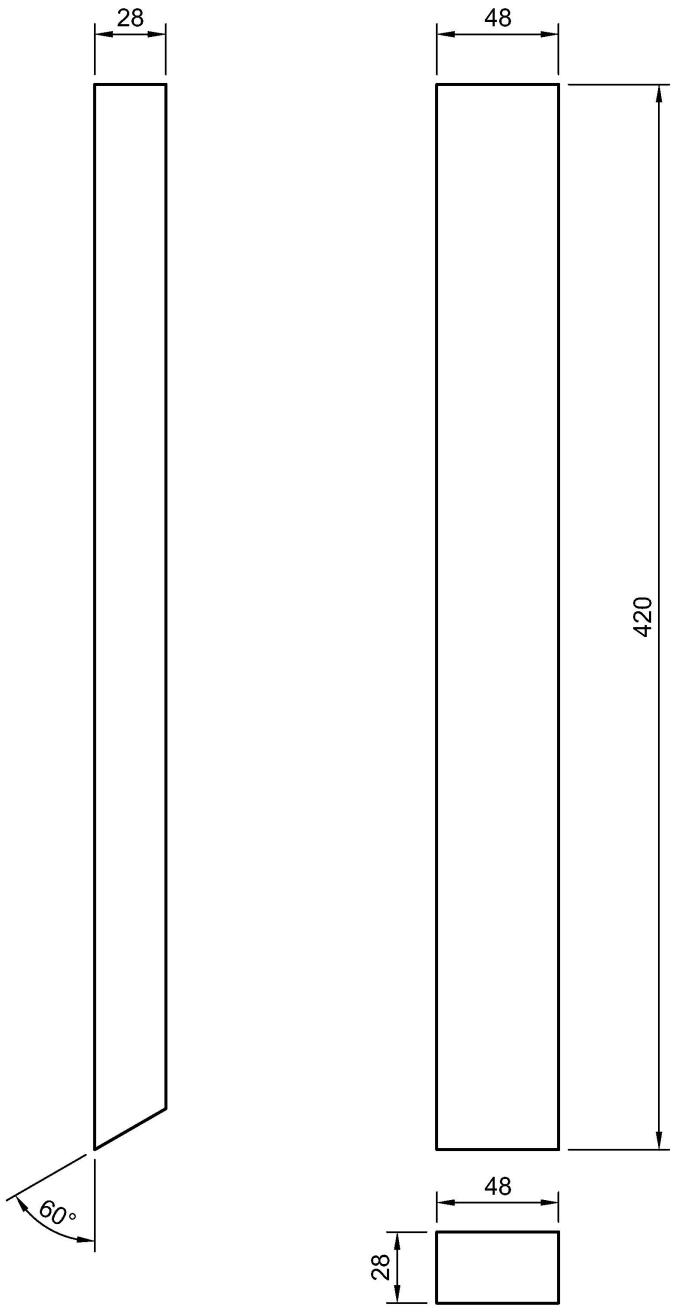

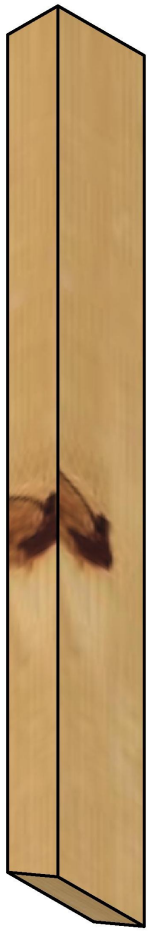

© All rights reserved

Hus Hage Hobby
Hus, Hage og Hobby – Teknisk moro!
hushagehobby.no

Created by: Tom Erik Forshaug
Created date: 08.06.2019

Project: Robomow garasje med flatt tak
Drawing: Kledning

Scale	Units	Rev.	Date of issue	Sheet
1:2	mm	1	09.06.2018	4/11

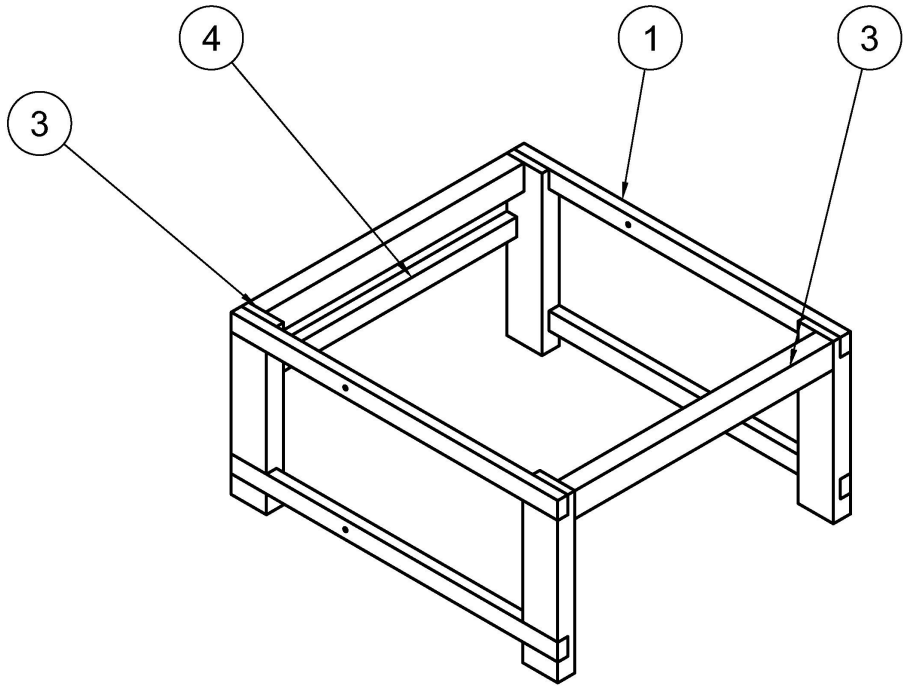

Parts List				
Item	Qty	Part Number	Description	Material
1	4	28x48x910	Lekt 28x48	Furu/Gran
2	4	48x98x440	Konstruksjonsvirke 48x98	Furu/Gran
3	2	48x68x720	Konstruksjonsvirke 48x68	Furu/Gran
4	1	28x48x720	Lekt 28x48	Furu/Gran
5	1	CS21 28/50	Spiker 28-50	

© All rights reserved

Hus Hage Hobby
Hus, Hage og Hobby – Teknisk moro!
hushagehobby.no

Created by: Tom Erik Forshaug
Created date: 08.06.2019

Project: Robomow garasje med flatt tak
Drawing: Reisverk

Scale	Units	Rev.	Date of issue	Sheet
1:10	mm	1	09.06.2018	5/11

Parts List				
Item	Qty	Part Number	Description	Material
1	4	28x48x910	Lekt 28x48	Furu/Gran

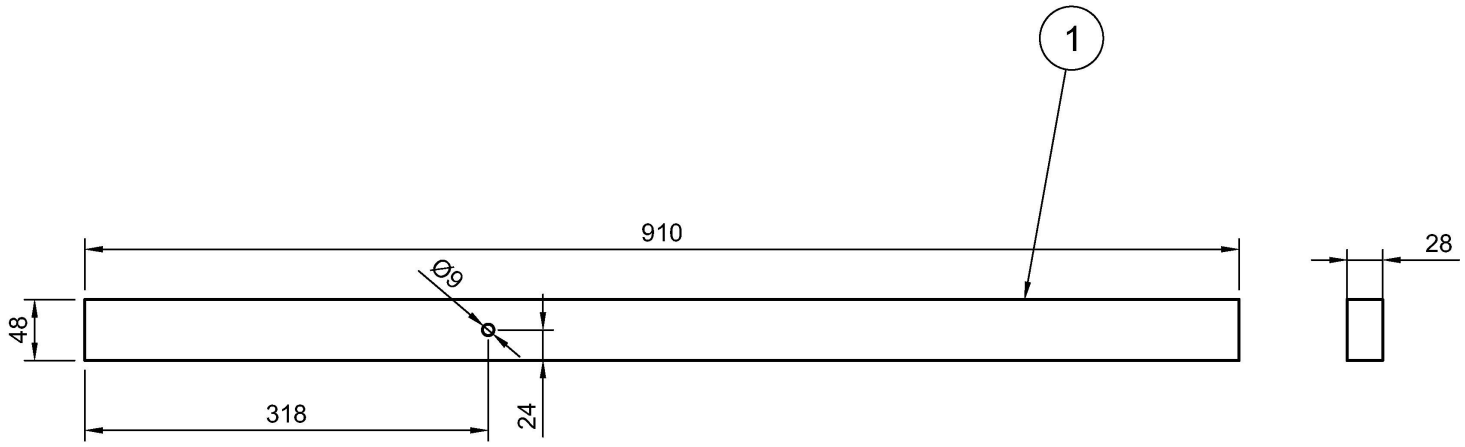

© All rights reserved

Hus Hage Hobby
Hus, Hage og Hobby – Teknisk moro!
hushagehobby.no

Created by: Tom Erik Forshaug
Created date: 08.06.2019

Project: Robomow garasje med flatt tak

Drawing: Lekt med hull for gjengestang

Scale	Units	Rev.	Date of issue	Sheet
1:4	mm	1	09.06.2018	6/11

Parts List				
Item	Qty	Part Number	Description	Material
2	4	48x98x440	Konstruksjonsvirke 48x98	Furu/Gran

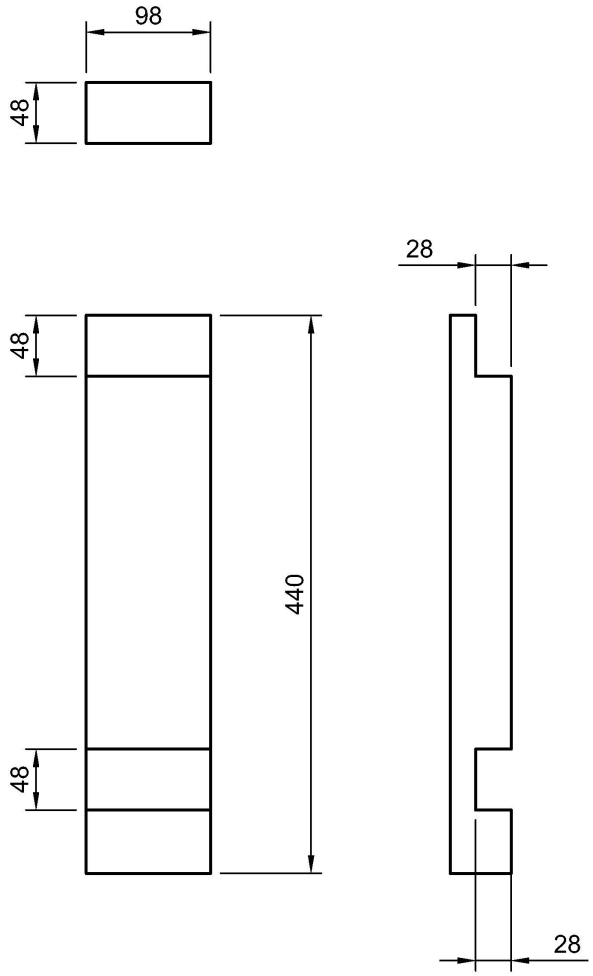

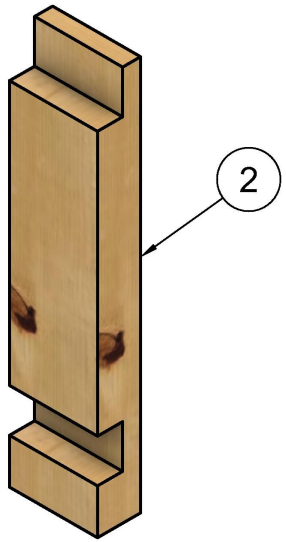

© All rights reserved

Hus Hage Hobby
Hus, Hage og Hobby – Teknisk moro!
hushagehobby.no

Created by: Tom Erik Forshaug
Created date: 08.06.2019

Project: Robomow garasje med flatt tak
Drawing: Reisverk - Stender

Scale	Units	Rev.	Date of issue	Sheet
1:4	mm	1	09.06.2018	7/11

Parts List				
Item	Qty	Part Number	Description	Material
1	1	6mm x 700 x 410	Garasjeport	Plastglass
2	2	61815K33	Akslingholder	Aluminum
3	16	93475A230	Skive M4	ELForsinket
4	8	94645A101	Låsemutter M4	ELForsinket
5	8	90751A120	Bolt M4-20	Rustfrti
6	2	8x50	Aksling 8mm	ELForsinket

B (1:1)

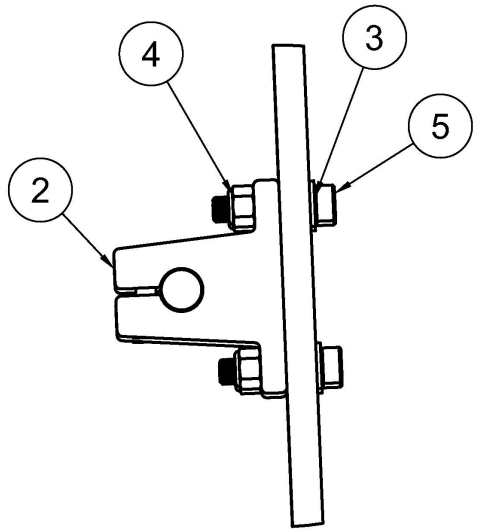

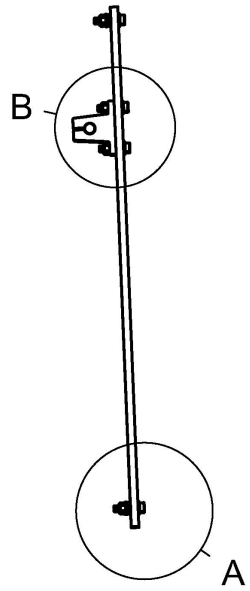

A (1:1)

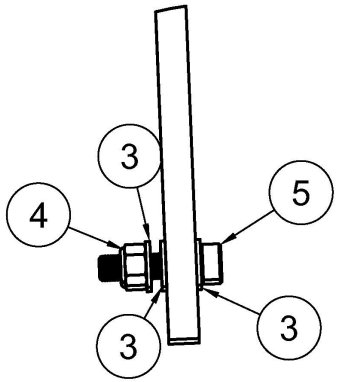

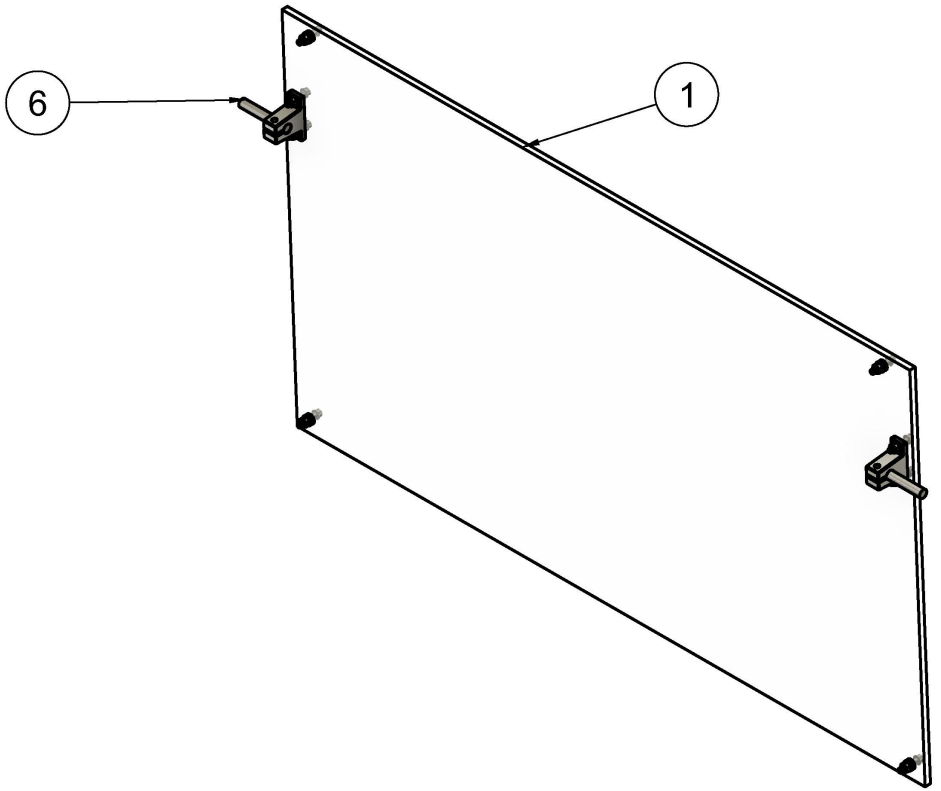

© All rights reserved

Hus Hage Hobby *Hus, Hage og Hobby – Teknisk moro!* hushagehobby.no	Created by: Tom Erik Forshaug Created date: 08.06.2019
Project: Robomow garasje med flatt tak	
Drawing: Garasjedør sammenstilling	

Scale	Units	Rev.	Date of issue	Sheet
1:4	mm	1	09.06.2018	8/11

Parts List				
Item	Qty	Part Number	Description	Material
1	1	6mm x 700 x 410	Garasjeport	Plastglass

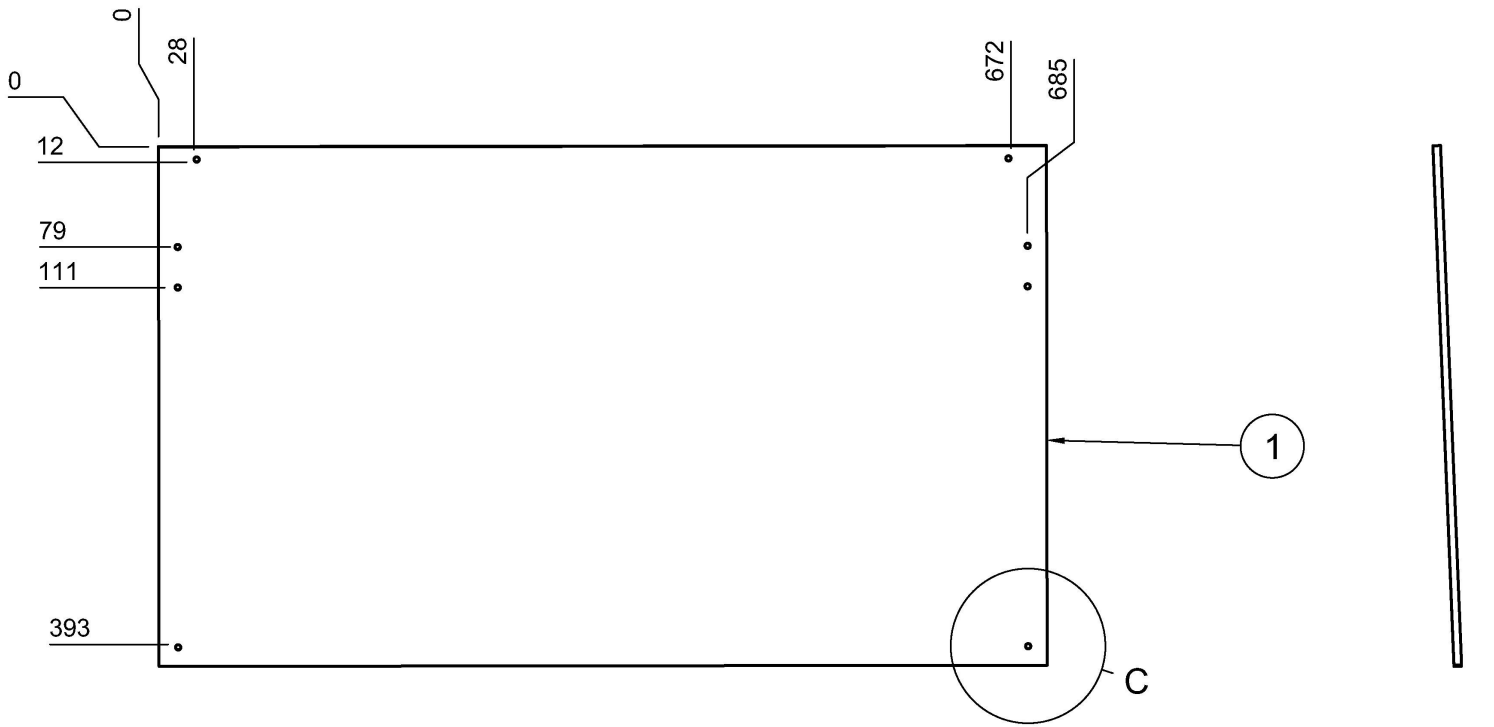

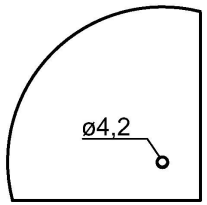

© All rights reserved

Hus Hage Hobby
Hus, Hage og Hobby – Teknisk moro!
hushagehobby.no

Created by: Tom Erik Forshaug
Created date: 08.06.2019

Project: Robomow garasje med flatt tak
Drawing: Garasjeport dør

Scale	Units	Rev.	Date of issue	Sheet
1:4	mm	1	09.06.2018	9/11

D (1:2)

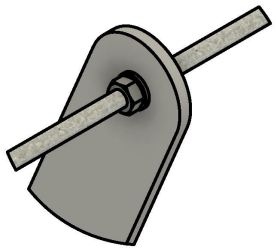

Skive og mutter på begge sider
Strammes godt
Vinkel justeres når klipperen står i basen.

Parts List				
Item	Qty	Part Number	Description	Material
1	1	M5 x 816	Gjengestang M5	Galvanisert
2	4	9496T15	Øyekrok	Messing
3	6	90592A022	Mutter M8	ELForsinket
4	6	91455A130	Skive M8	ELForsinket
5	3	6mm x 400 x 50	Armer	Plastglass
6	1	90751A117	Bolt M4-12 Sekskant	
7	2	9434T15	Klammer ø8mm	ELForsinket
8	2	92470A099	Skrue No2 Philips	Rustfrti
9	2	9654K185	Fjør	ELForsinket
10	2	Tråd lang	Tråd eller wire	Galvanisert
11	2	Tråd kort	Tråd eller wire	Galvanisert

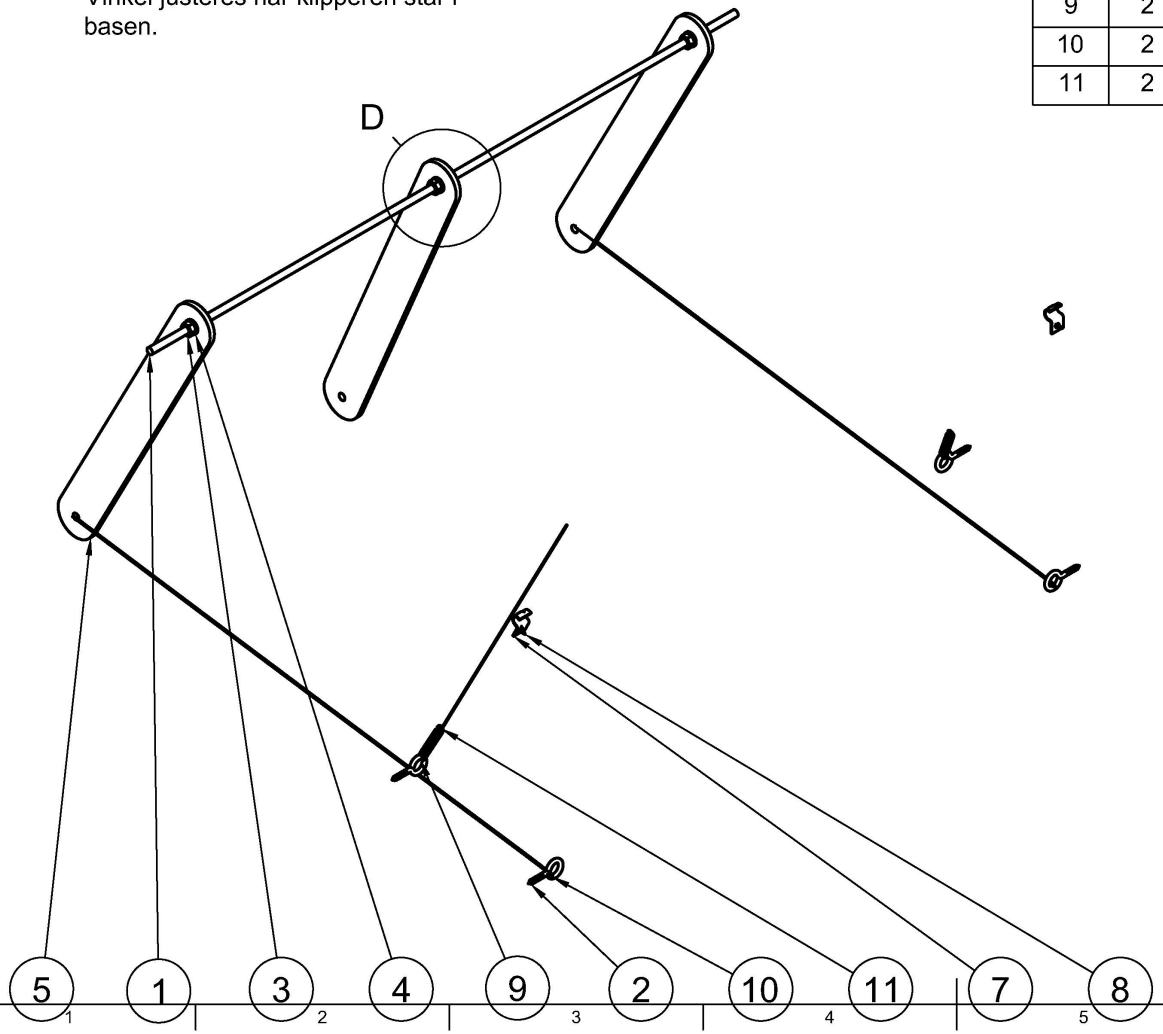

© All rights reserved

Hus Hage Hobby
Hus, Hage og Hobby – Teknisk moro!
hushagehobby.no

Created by: Tom Erik Forshaug
Created date: 08.06.2019

Project: Robomow garasje med flatt tak
Drawing: Mekanisme oversikt

Scale	Units	Rev.	Date of issue	Sheet
1:5	mm	1	09.06.2018	10/11

Parts List				
Item	Qty	Part Number	Description	Material
5	3	6mm x 400 x 50	Armer	Plastglass

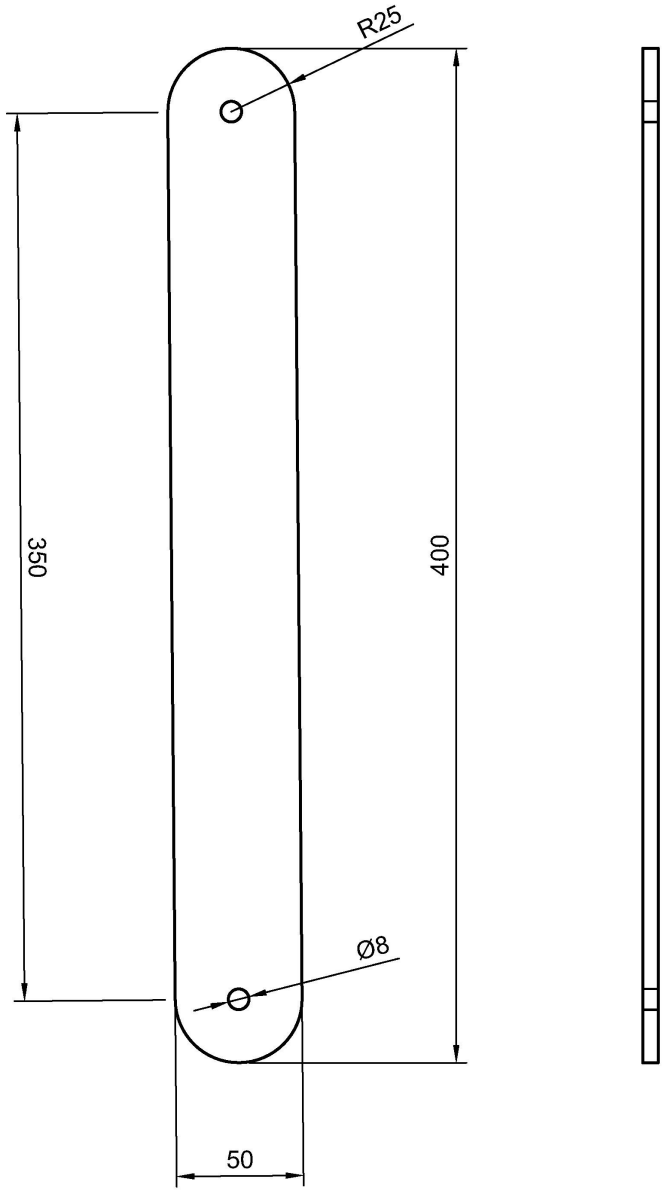

© All rights reserved

Hus Hage Hobby
Hus, Hage og Hobby – Teknisk moro!
hushagehobby.no

Created by: Tom Erik Forshaug
Created date: 08.06.2019

Project: Robomow garasje med flatt tak
Drawing: Mekanisme armer

Scale	Units	Rev.	Date of issue	Sheet
1:2	mm	1	09.06.2018	11/11